Тип HKU../7

HKU.../7 представляет собой гидростатическое рулевое устройство «с закрытым центром — без обратной связи», предназначенное для установки в систему с минимальными потерями энергии.

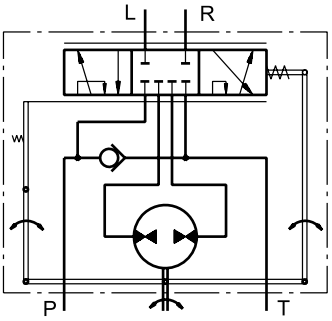

Закрытый центр
Без обратной связи
Вариант исполнения 7 – HKU...7

Технические характеристики

Параметры	Тип													
	HKU 40/7	HKU 50/7	HKU 63/7	HKU 80/7	HKU 100/7	HKU 125/7	HKU 160/7	HKU 200/7	HKU 250/7	HKU 320/7	HKU 400/7	HKU 500/7	HKU 630/7	HKU 800/7
Рабочий объём см³/об	39,6	49,5	65,6	79,2	99,0	123,8	158,4	198	247,5	316,8	396	495	623,6	793
Номинальный расход * л/мин		5	6	8	10	13	16	20	25	32	40	50	63	80
Номинальное давление бар	1810	2030	2540											
Макс. непрер. давление в линии T – стандартное – высокого давления (вариант H) бар	25 40													
Макс. крутящий момент с сервоусилением – со стандартн. пружинами – с мягкими пружинами (вариант LT) Нм	3,0 26 1,8								3,0 -					
Макс. крутящий момент без сервоусиления Нм	120													
Вес кг	5,3	5,4	5,5	5,6	5,7	5,8	6,0	6,3	6,5	7,0	7,4	8,0	8,7	9,6
Размер A мм	130,8	132,2	133,9	136,2	138,8	142,2	146,8	152,2	158,8	168,2	178,8	192	209,3	232,2

Размеры и установочные характеристики

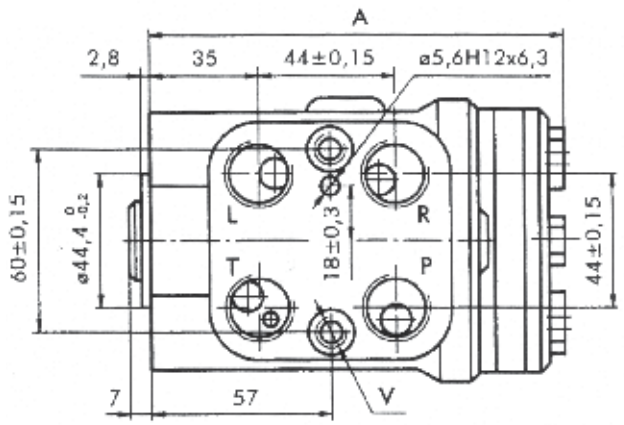

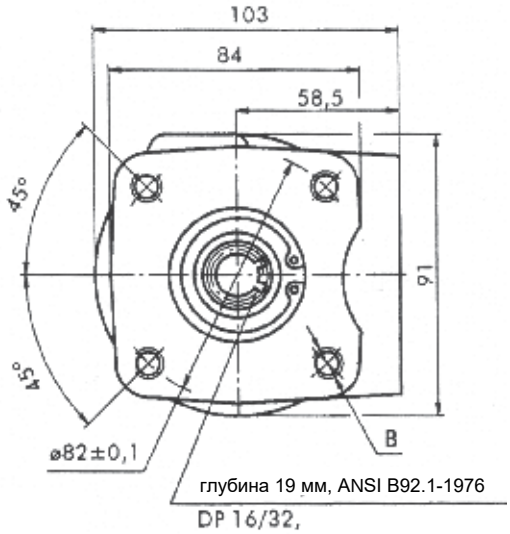

V: 2xM10x1-6H, глубина 16 мм или 2x3/8-24 UNF-2B. глубина 14,2 мм
P, T, R, L: G1/2-A (M22x1,5-6H), глубина 17 мм или a/4-16 UNF-2 B, глубина 17 мм (уплотнительное кольцо)
B: 4XM10-6H, глубина 18 мм или 4x3/8-16UNC-2B, глубина 15,7 мм